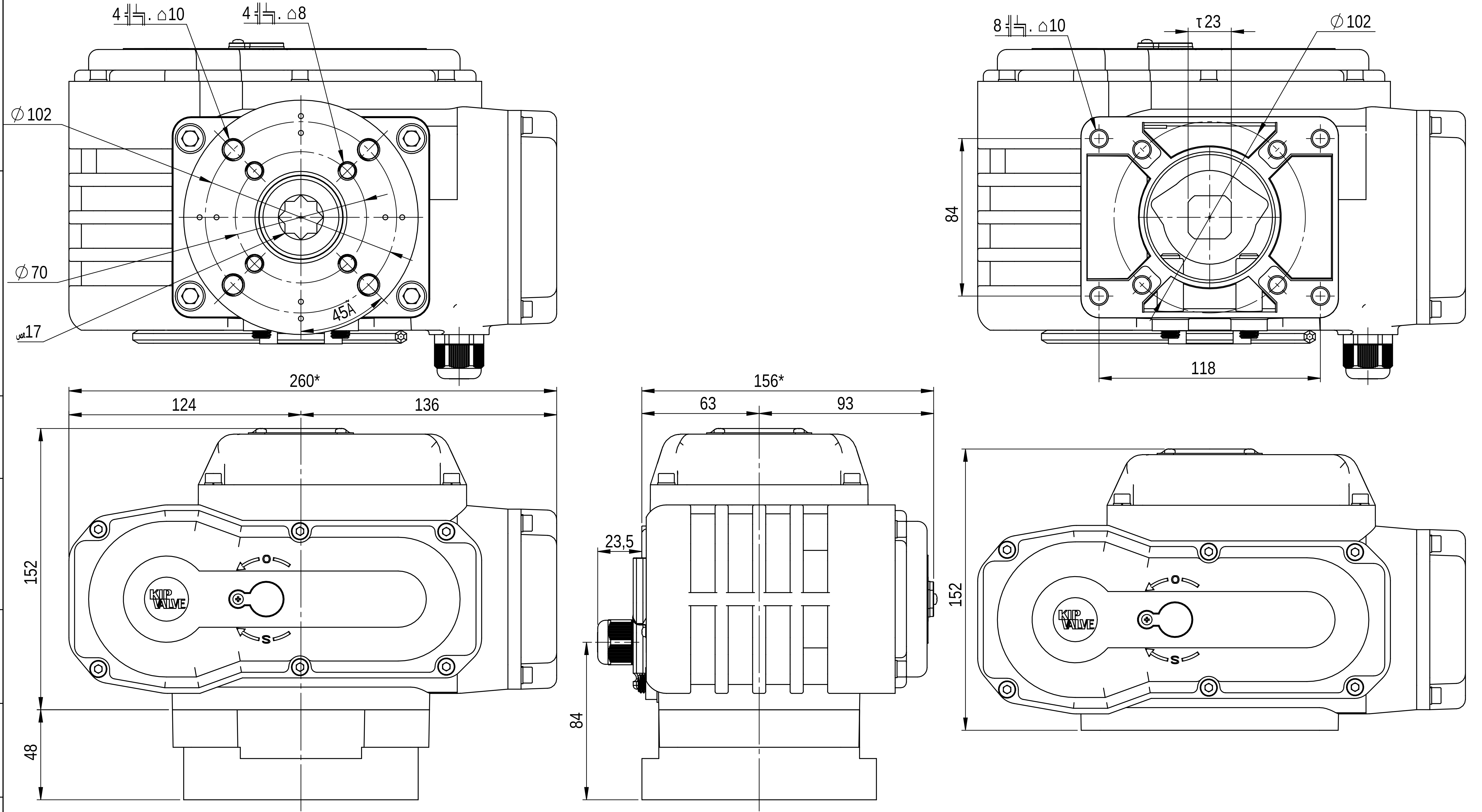

			13.02.2017

DXL-20

20.67	1:2

1